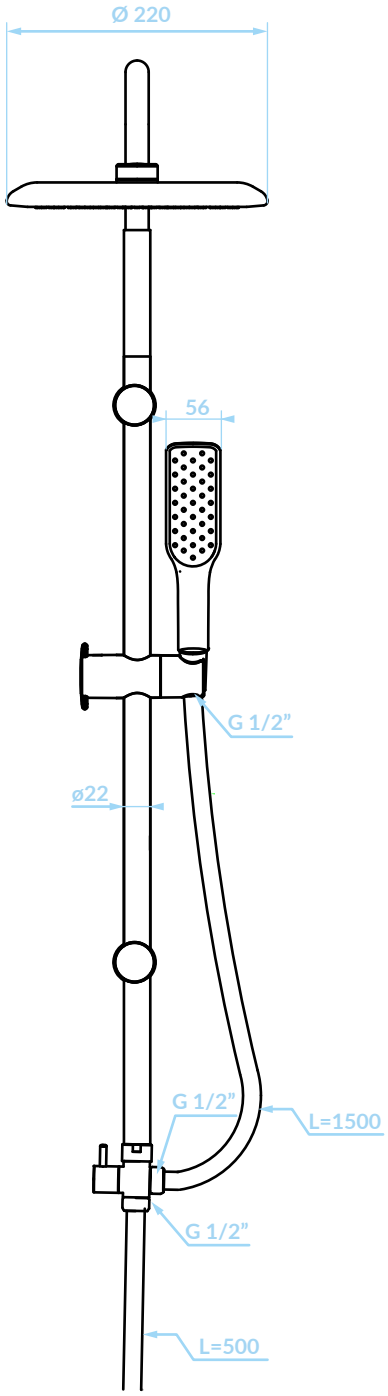

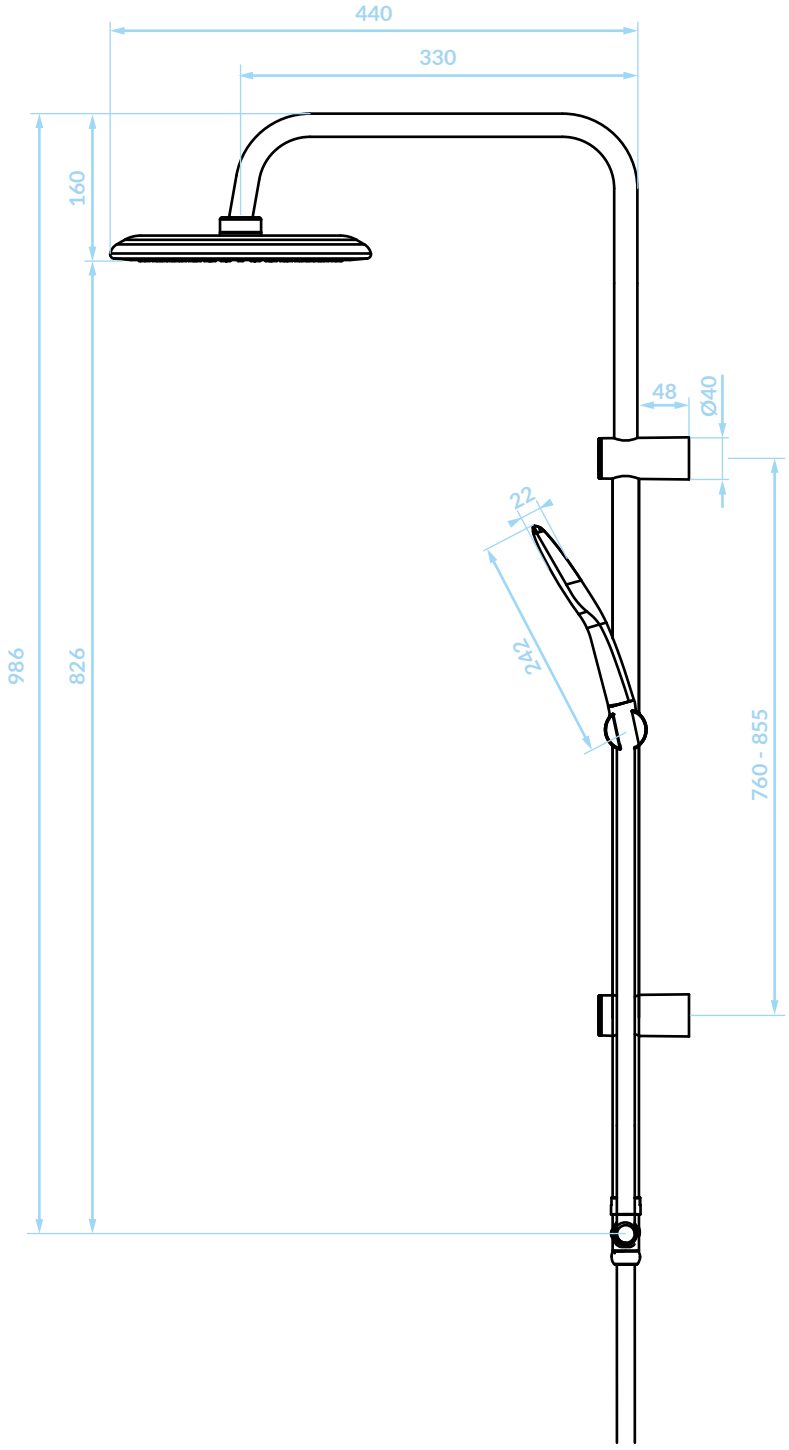

ALANIS

PQI_x0OX

(mm)

KUCHINOX

INSPIRACJA PŁYNIE Z WNĘTRZA